発表者へのご案内

口演発表者へ

・セッション開始時刻の15分前までに、必ず会場左手前方の次演者席にお着きください。
・発表時間は座長の指示に従ってください。
・一般演題口演は、**発表７分、討論３分の計１０分**です。
・いずれのセッションもスライド枚数に制限は設けませんが、時間厳守でお願いいたします。
・発表形式（言語）および発表スライドは、英語・日本語のいずれかで表記してください。
※一部セッションでは、発表形式（言語）および発表スライドが英語に限定されているものがありますのでご注意ください。

◆発表データのお持ち込みについて

	Windows	Macintosh
パソコン本体の持ち込み	○	○
メディアの持ち込み （USB フラッシュメモリ・CD-R・DVD-R）	○	×
アプリケーション	PowerPoint 2010/2013/2016/2019	―
動画ソフト	Windows Media Player	―

※本学会は、PCプレゼンテーションのみの発表となります。スライドフィルム、OHP、VTRなどは使用出来ませんので、ご注意ください。
※動画ファイルがある場合は、パソコン本体を必ずお持込みください。

◆発表データのみ持ち込まれる方へ

1．講演時間の45分前までにPC受付にて試写用パソコンで発表データの確認を行ってください。
データのお持ち込みは会期中であれば発表日以外でも受け付けられます。
受付場所：①第１～７会場：松山市総合コミュニティセンター１階　展示室１
②第８～10会場：松山市総合コミュニティセンター
企画展示ホール１階 ホワイエ
受付時間：11月１日（金）　7：20～16：30
11月２日（土）　7：30～18：00
11月３日（日）　7：30～14：30

※必ず上記の会場ごとに指定されたPC受付にてデータ受付を行ってください。
指定以外の受付では受付できません。

2．お持ち込みいただけるメディアは以下のとおりです。
USBフラッシュメモリ・CD-R・DVD-Rのメディアにてご持参ください。
メディアを介したウイルス感染の事例がありますので、最新のウイルス駆除ソフトでメディアにウイルスが感染してないことをご確認の上、お持ち込みください。

3．データの容量は最大640MBまでとさせていただきます。

4．OSとアプリケーションは以下のものをご用意します。
OS：Windows 10
アプリケーション：Windows 版PowerPoint 2010/2013/2016/2019

5．使用フォントはOS（Windows 10）標準搭載のものをご使用ください。

6．動画や音声をご使用になる場合は、データ登録の際に必ずお知らせください。

7．ファイル名は「セッション名_演者名.pptx」としてください。㊟「.pptx」は拡張子（英数半角）です。
例）セッション名_ 発表太郎

8．動画などの参照ファイルがある場合は、全てのデータを同じフォルダに入れてください。
※動画ファイルの注意点
Windowsの場合、Windows 10（OS）およびWindows Media Player 12の初期状態に含まれるコーデックで再生できる動画ファイルをお持ちください。動画ファイルはWMV形式を推奨します。
不測の事態に備えて、ご自身のパソコンを必ずお持ちください。

9．発表データ作成後、作成したパソコン以外のパソコンで正常に動作するかチェックしてください。

10. 発表会場ではデータの修正はできませんので、あらかじめご了承ください。

11. 試写が終了しましたら、データはLAN回線を経由して、発表会場まで転送されます。

12. 発表時には、発表データの1枚目をスライドショー状態でスクリーンに映写しますので、ご自身でデータの送りを、演台上のマウスとキーボードで操作を行ってください。
※演台にレーザーポインターも用意しております。発表者ツールのご使用はできません。

13. 発表データは「PC受付」のサーバーと会場のパソコンにご発表データを一時保存いたしますが、これらのデータは本学会終了後、責任を持って廃棄します。

◆発表にご自分のパソコンをご使用になる方へ

1．発表予定時間の45分前までに前ページに記載のPC受付へお越しください。

2．試写用モニタにてケーブルの接続を確認してください。D-sub15ピン（ミニ）のケーブルをご用意いたします。一部のノートパソコンでは本体付属（別売り）のコネクタが必要な場合がありますので、必ずお持ちください。

D-sub15ピン（ミニ）

Mac出力ケーブル　例

3．持ち込まれるパソコンのバージョン指定はございませんが、外部出力するためのPC機器付属のアダプターは必ずご持参ください。

4．持ち込まれるパソコンから外部モニタに正しく出力されるか、事前に確認してください。

5．デスクトップ上のわかりやすい場所に、発表データのショートカット（エイリアス）を作成してください。ファイル名は「セッション名_演者名.pptx」としてください。㊟「.pptx」は拡張子（英数　半角）です。
例）セッション名_発表太郎

6．画像の解像度はXGA（1024×768）、アスペクト比は4：3になります。このサイズより大きいまたは小さい場合、画質の劣化やスライド周囲が切れることがあります。

7．動画や音声をご使用になる場合は、発表データ確認の際に必ずお知らせください。

8．あらかじめ、スクリーンセーバー、省電力設定を解除しておいてください。

9．起動時にパスワードなどを設定している場合は、解除しておいてください。

10．会場にて電源をご用意しておりますので、ACアダプターを必ずお持ちください。

11．発表予定時間の30分前までに（講演中でもかまいません）、会場内左手前方演台付近のオペレーター席までお越しの上、スタッフにパソコンをお渡しください。スタッフがケーブルに接続し、外部出力の確認を行います。

12．発表時には、演台にセットされているモニタ、マウス、キーボード、レーザーポインターをご使用ください。発表者ツールはご使用できません。

13．不測の事態に備えて、バックアップデータを必ずお持ちください。

14．発表会場ではデータの修正はできませんので、あらかじめご了承ください。

15．パソコンを預けたオペレーター席でパソコンをご返却いたします。ご発表終了後は、オペレーター席のスペースに限りがありますので、できるだけ速やかにパソコンのお引き取りをお願いいたします。

ポスター発表者へ

・ポスターの貼付と撤去は以下の要領でお願いいたします。

貼付：日本核医学会　　11月1日（金）9：00～10：30

　　日本核医学技術学会　11月1日（金）9：00～11月2日（土）11：00

撤去：11月3日（日）12：00～13：00

場所：企業展示・ポスター会場（松山市総合コミュニティセンター　体育館　2階メインアリーナ）※ポスター発表者受付はございません。

なお、13：00以降に撤去されていないポスターは、事務局にて処分いたします。

・発表時間　日本核医学会：**発表4分、討論3分の計7分**です。

　　日本核医学技術学会：発表は自由討論形式です。

ポスター発表の時間内（11月2日（土）15：00～16：30）は、ご自身のポスター前でご質問をお受けください。

・発表形式（言語）日本核医学会：英語または日本語

　　日本核医学技術学会：日本語

◆ポスターについて

・演題番号札は事務局でご用意いたします。パネルの左上に貼付します。番号を確認の上、発表ポスターを貼付ください。（演題番号は本プログラム集に記載してあります。）

・演題名、著者名、所属は演題番号札の横に貼ることができます。この場合は、高さ13.5cm、幅100cmの大きさで作成し、ご持参ください。

【パネル概要】

・ポスターパネルは、高さ90cm、幅116cmのパネルが上下に計2面あります。

・1枚のものでは、最大で縦200cm、横116cmの大きさまで、B4版では横3枚、縦3枚、全9枚ずつの合計18枚貼ることが可能です。

・貼り付け方法は、専用のマジックテープ（総会事務局で当日ご用意します）を使用してパネルにポスターを貼り付けます。粘着テープは使用できません。

・一部の発表者に限り、下記の図と異なるポスターパネルをご用意することがありますが、最大で縦200cm、横116cmは変わりません。何卒ご容赦ください。

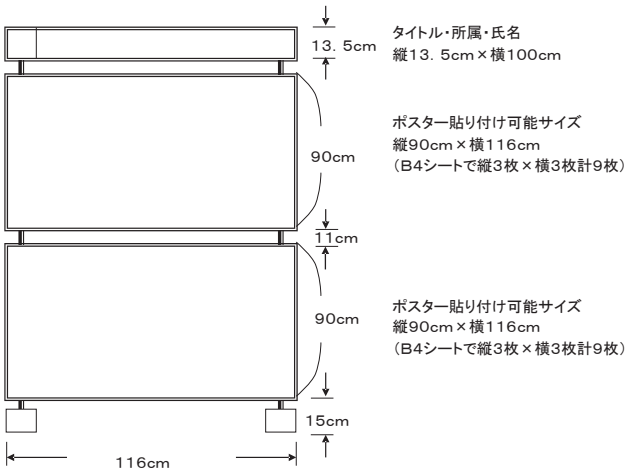

利益相反について

・発表時には、すべての発表者に利益相反の開示が義務付けられます。
・口演発表の場合は、発表スライドの2枚目（タイトルスライドの後）、ポスター発表の場合はポスターの最後部に利益相反の開示を必ず掲出いただくようお願いします。
・下記のサンプルを参考にして、利益相反の有無のスライドを作成してください。
スライドのサンプルは大会ホームページ（http://www.congre.co.jp/jsnm-jsnmt2019/）よりダウンロードしてご利用ください。

■第59回日本核医学会学術総会（日本語・英語発表共通）

Sample slides for conflict of interest（PowerPoint）

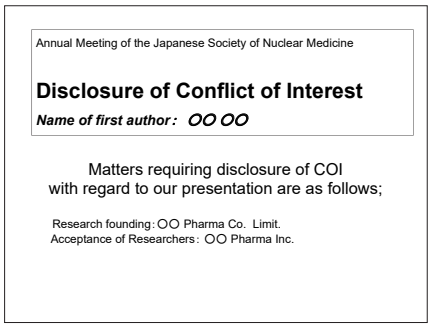

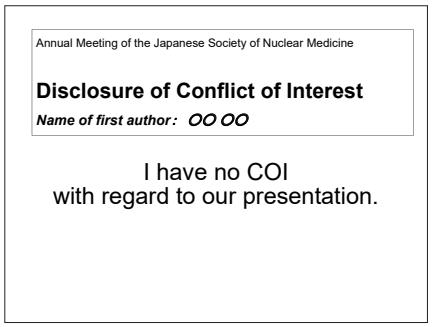

■第39回日本核医学技術学会総会学術大会（日本語発表）

利益相反スライドサンプル（PowerPoint）

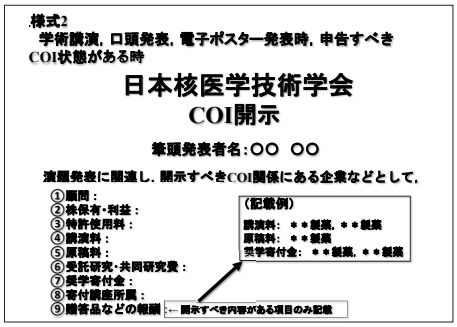

■第39回日本核医学技術学会総会学術大会（英語発表）

Sample slides for conflict of interest（PowerPoint）

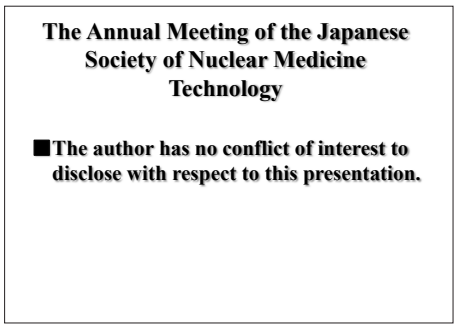

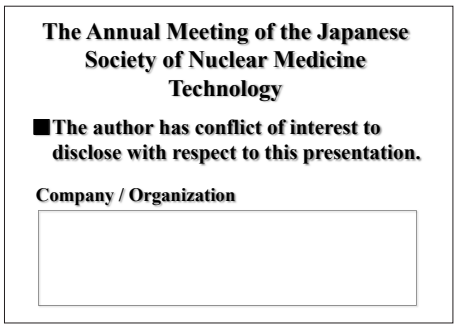

座長へのご案内

各種講演、セッションの座長の方へ

・ご担当のセッションの開始15分前までに、必ず、会場内右手前方の次座長席にお着きください。
・進行は座長に一任いたします。内容により、個別討論や一括討論をされてもかまいませんが、定められた時間内に有意義な討論ができますよう、ご配慮をお願いいたします。

ポスター座長へ

・一般演題ポスターの座長受付は、企業展示・ポスター会場（松山市総合コミュニティセンター　体育館　2階　メインアリーナ）に設置します。
・ご担当セッション開始の15分前までにポスター座長受付にお立ち寄りください。
・開始・進行は座長に一任しますが、必ず時間内に終了するようにお願いします。